FUTURO 100% SEGURO

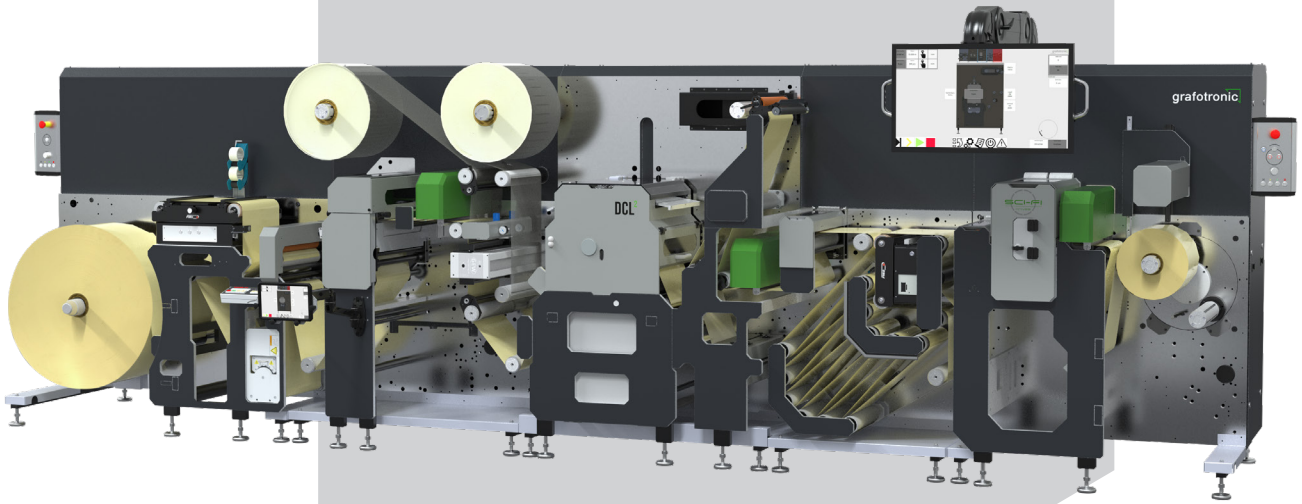

VENTAJAS

- La solución más versátil del mercado
- 100% modular
- Actualice en el sitio con cualquier módulo en solo 8 horas
- Todas nuestras innovaciones futuras están disponibles para los clientes existentes
- La cartera de módulos más completa
- Funciones de automatización innovadoras para una producción ininterrumpida

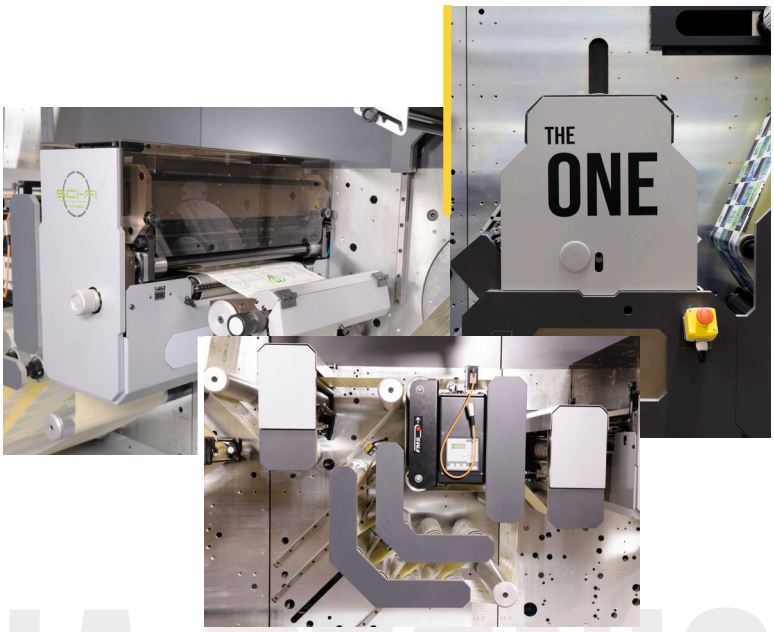

DCL² FICHA TECNICA

grafotronic

MÓDULOS ESPECIALES Y FUNCIONES DE PRODUCCIÓN CONTINUA NON STOP

MÓDULOS ESPECIALES Y FUNCIONES DE PRODUCCIÓN CONTINUA NON-STOP

FUNCIONES DE PRODUCCIÓN CONTINUA NON STOP	Búfer non-stop para un funcionamiento continuo
	Torreta semiautomática
	Corte automático AUTOCUT al final del rollo e inicio de un nuevo ciclo
CUCHILLAS SCI-FI	Configuración más rápida de la industria
	1,5 segundo / cuchilla
	Hasta 15 cuchillas a través de la banda
	Ancho de corte de 15 mm
	Tolerancia de corte de 0,05 mm
SISTEMA DE CARGA AUTOMÁTICA DE PLANCHAS DE TROQUEL	Cambio rápido y fácil de troqueles flexibles
	Fácil de usar con una guía paso a paso en el panel de control
	Solución fácil de usar que permite ahorrar tiempo
	Cambio de planchas de troquel en 30 segundos
MÓDULOS DE EMBELLECIMIENTO	Estampado en caliente de Grafotronic y Pantec
	Serigrafía plana
	Módulo de impresión rotativa
MÓDULOS ESPECIALES	Módulo del folleto
	Módulo de etiquetas multicapa
CORTE POR LÁSER	Altas velocidades a 120 m / min
	Fuente de láser sin problemas de conexión

MÓDULOS

MÓDULO DE DESBOBINADO	Buffer en línea para la conexión a las impresoras
	Desbobinado 800 mm / 1000 mm con sistema de freno activo
	Guiador de la banda con sensor de guía linear
	Sistema elevador para bobinas pesadas
	Sistema de corona
	Limpiador de banda
	Desenrrollador de banda automatizado
MÓDULOS DE IMPRESIÓN FLEXOGRÁFICA	Módulo de impresión flexográfica rotativa/semirotativa con secador UV/IR
	Impresión a registro para sobreimpresión
	Rodillo refrigerador para materiales sensibles al calor
	Laminación completa con rebobinador de soporte y super laminación
	Sistema de estampado en frío
MÓDULOS DE TROQUELADO	Sistema de troquelado semi-rotativo de nueva generación 110 m/min
	Sistema automático de carga de planchas de troquel Q-FLEX
	Programa de compensación para planchas de troquel de corte semi-rotativo
	Rebobinado de desperdicio por contacto (tipo Snowball), unidad de backscore con 2 cuchillas incluidas
	K+B GapMaster con control de presión y sistema de lubricación
	Laminadora servoaccionada con mesa transportadora
THE ONE	la troqueladora semirrotativa de cilindro único, capaz de alcanzar los 150 m/minuto
MÓDULOS DE CORTE	Sistema de corte cuchilla contra cuchilla
	El sistema innovador de posicionamiento automático de cuchillas SCI-FI
	Sistema de corte por Gilette
	Sistema de corte por presión
UNIDAD DE REBOBINADO	Rebobinado servoaccionado para rollos de hasta 2×600 mm de diámetro
	Rebobinador de torreta semiautomática
	AUTOCUT corte automático de la banda e inicio de un nuevo ciclo
	Módulo de buffer non stop (pulmón) con guiador de banda ultrasónico adicional
	Torreta totalmente automática. Para rollos de hasta 4×350 mm de diámetro
	Torreta totalmente automática. Para rollos de hasta 4×350 mm de diámetro
EJES DE REBOBINADO	Q-SHAFT cambio de eje rápido, fácil y sin complicaciones

MÓDULOS
ESPECIALES Y
FUNCIONES DE
PRODUCCIÓN CONTINUA

NON STOP

ESPECIFICACIONES TÉCNICAS

ANCHO MÁX. DE BANDA	350 mm / 450 mm / 550 mm / 670 mm / 750 mm
VELOCIDAD MECÁNICA MÁX. ROTATIVA	hasta 220 m/min
VELOCIDAD MECÁNICA MÁX. SEMIROTATIVA	hasta 150 m/min
DIÁMETRO MÁX. DEL ROLLO DE DESBOBINADO	1000 mm
TAMAÑO DEL EJE DE DESBOBINADO	76 mm
MÓDULOS DE IMPRESIÓN	rotativa / semirotativa
ANCHO MÁX. DE IMPRESIÓN	350 mm / 450 mm / 550 mm / 670 mm / 750 mm
SECADORES	UV / IR / Sistema de secado por aire caliente
MÓDULOS DE TROQUELADO	rotativa / semirotativa
SISTEMAS DE CORTE DISPONIBLES	Cuchilla contra cuchilla / corte por Gilette / corte por presión / CUCHILLAS SCI-FI
DIÁMETRO MÁX. DEL ROLLO DE REBOBINADO EN 1 EJE	800 mm
DIÁMETRO MÁX. DEL ROLLO DE REBOBINADO EN 2 EJES	2 x 600 mm
ACCIONAMIENTO	Servomotor
DIRECCIÓN DE LA MÁQUINA	De izquierda a derecha / de derecha a izquierda

DCI 2 FICHA TÉCNICA